Scheda tecnica Sofia per scale dritte.

Misure.

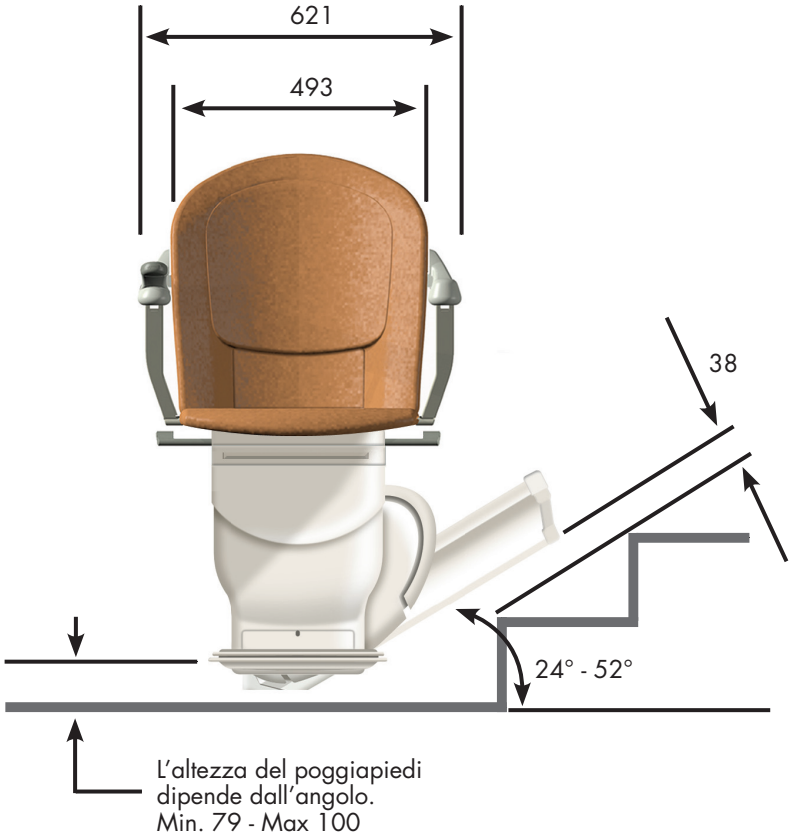

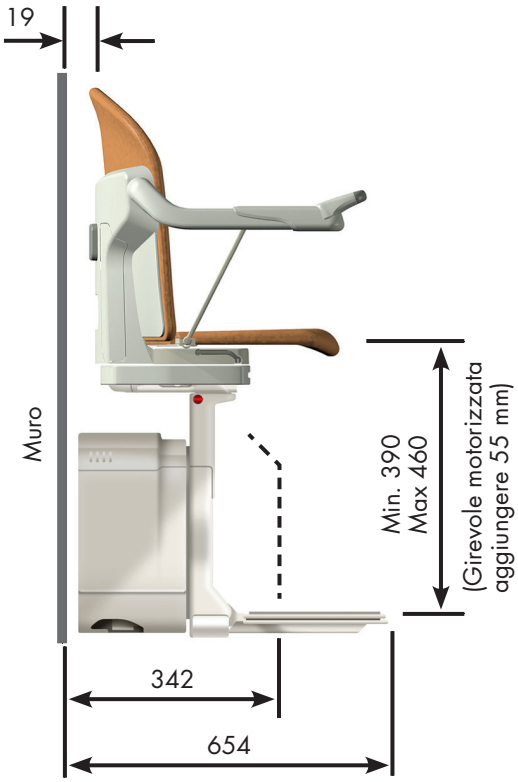

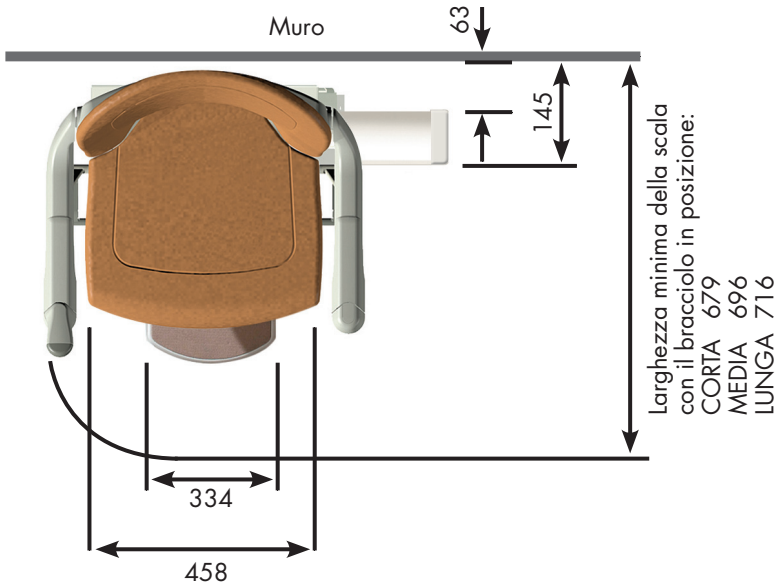

Note sulle dimensioni

Tutte le misure sono in millimetri e si intendono indicative. La progettazione su misura della rotaia rispetto alle specifiche della scala può portare a misure di ingombro diverse da quelle indicate.

Scheda tecnica Sofia e Sirus per scale dritte.
Dati tecnici.

Rotaia

COSTRUZIONE:	Estrusione di alluminio con profilato a scatola.
RIFINITURA:	Lucida color alluminio oppure color bronzo anodizzato.
ANCORAGGIO:	Mediante staffe fissate a pavimento e a gradini con tasselli.
LUNGHEZZA MINIMA:	0,81 metri.
LUNGHEZZA MASSIMA:	12 metri.
DIMENSIONE ROTAIA:	Larghezza 82 mm - Altezza 140 mm.
DISTANZA ROTAIA DAL MURO:	63 mm indicativi.
ALTEZZA ROTAIA DAI NASELLI DELLA SCALA:	38 mm.
SPORGENZA ROTAIA RISPETTO ALL'ULTIMO NASELLO DELLA SCALA:	Variabile a partire da 0 mm.
CABLAGGIO:	Interno.
METODO DI TRAZIONE:	Pignone e cremagliera.
INCLINAZIONE DELLA SCALA:	Min. 24° - Max 52°.

Carrello

COSTRUZIONE:	Telaio in acciaio.
RIFINITURA:	Vernice epossidica.
MOTORE:	Alimentazione a batteria input 0,23 kW - output 0,13 kW.
COMFORT DI MARCIA:	Partenza e arresto morbidi.
VELOCITA':	0,1 m/sec +/- 20%.
ELETTRONICA:	Scheda elettronica di controllo.
CARATTERISTICHE DI SICUREZZA:	Il limitatore di velocità blocca il carrello a 0,3 m/sec max. I pannelli di sicurezza posti su entrambi i lati del carrello intervengono al minimo urto contro ostacoli presenti sulla scala, bloccando il funzionamento. Il montascale funziona anche in assenza di corrente.
MANUTENZIONE:	E' consigliata una periodicità annuale.
BATTERIE:	L'alimentazione è fornita da due batterie a 12 volt 7Ah.

Poltroncina

TIPOLOGIA:	Poltroncina con piano di seduta girevole in alto. Il seggiolino girevole è disponibile anche in versione motorizzata.
COSTRUZIONE:	Struttura in acciaio con piano di seduta e schienale ergonomici.
RIVESTIMENTI:	Pelle, tessuto vinilico o tessuto (85% lana, 15% nylon). I rivestimenti, ignifughi, sono conformi agli standard di sicurezza vigenti.
BRACCIOLI:	Braccioli incernierati ripiegabili e regolabili in lunghezza, rivestiti di materiale soffice al tatto.
COMANDI E INTERRUTTORI:	Joystick azionabile con gesti intuitivi: consente il comando di tutte le funzioni del montascale; è dotato di chiave di accensione rimovibile. Interruttore di isolamento batteria montato sul carrello.
PORTATA:	135 Kg.
DISTANZA TRA SEDUTA E PEDANA POGGIAPIEDI:	Regolabile in altezza.

Poggiapiedi

COSTRUZIONE:	Alluminio fuso.
FINITURA:	Vernice epossidica nello stesso colore del carrello.
TAPPETINO:	Moquette con base in lattice conforme agli standard di sicurezza vigenti.
SICUREZZA:	I sensori di sicurezza intorno alla pedana poggiapiedi bloccano il funzionamento in caso di urti contro ostacoli presenti sulla scala.

Altri elementi

RADIOCOMANDI:	Vengono forniti due radiocomandi con pulsanti a pressione costante di salita/discesa per azionare o richiamare la poltroncina.
UNITA' DI RICARICA:	Montata a pavimento o a parete. 24 volt a due stadi.

Qualità certificata

ISO 9001 BUREAU VERITAS Certification No 9451

THE QUEEN'S AWARDS FOR ENTERPRISE 2010

I montascale prodotti da Stannah Stairlifts Limited, installati e sottoposti a test di funzionamento secondo le specifiche indicate dal costruttore, sono conformi alle Normative ISO 9001:2004, alla Direttiva Macchine 2006/42/EC D.L. n° 17 del 27/01/2010, alla Direttiva 2004/108/EC, alla Direttiva Bassa Tensione 2006/95/EC e alla EN81-40:2008.

NEL QUADRO DELLA NOSTRA POLITICA, MIRATA AL CONTINUO MIGLIORAMENTO DEI PRODOTTI CI RISERVIAMO IL DIRITTO DI APPORTARE MODIFICHE E PERFEZIONAMENTI TECNICI E DI DESIGN SENZA PREAVVISO.
LE ISTRUZIONI PER L'USO VENGONO FORNITE CON OGNI IMPIANTO.
PRODOTTO IN GRAN BRETAGNA DA STANNAH STAIRLIFTS LIMITED.
IL MARCHIO E IL LOGO STANNAH SONO REGISTRATI.