Scheda tecnica Sarum per scale curve.
Misure.

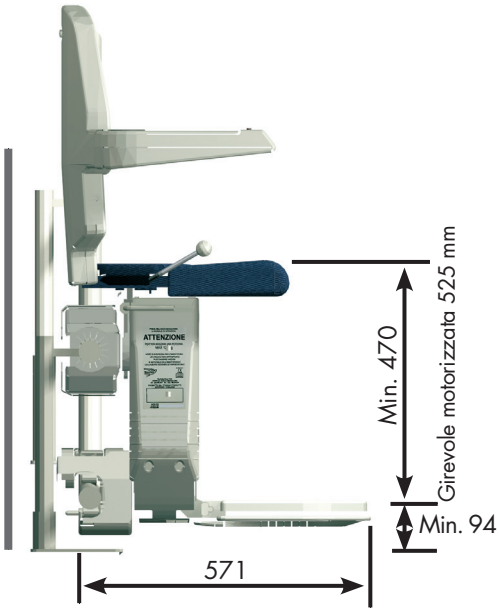

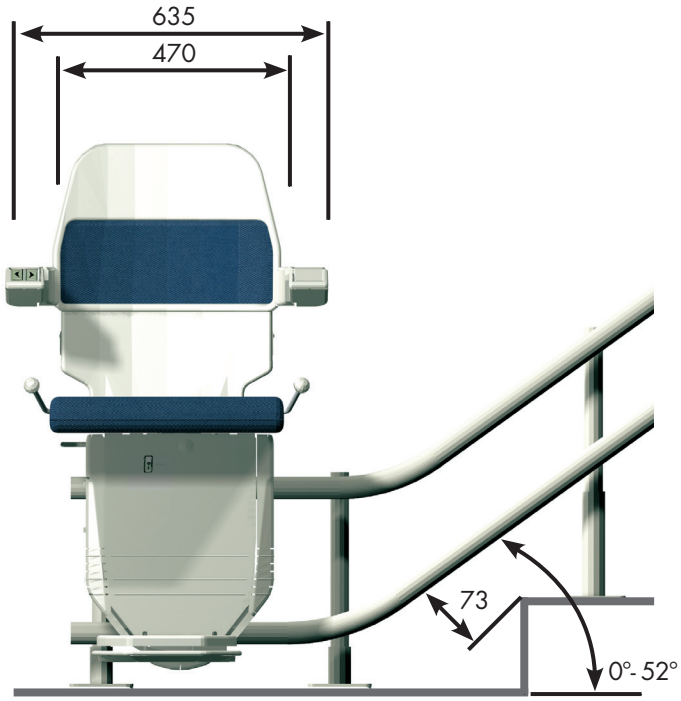

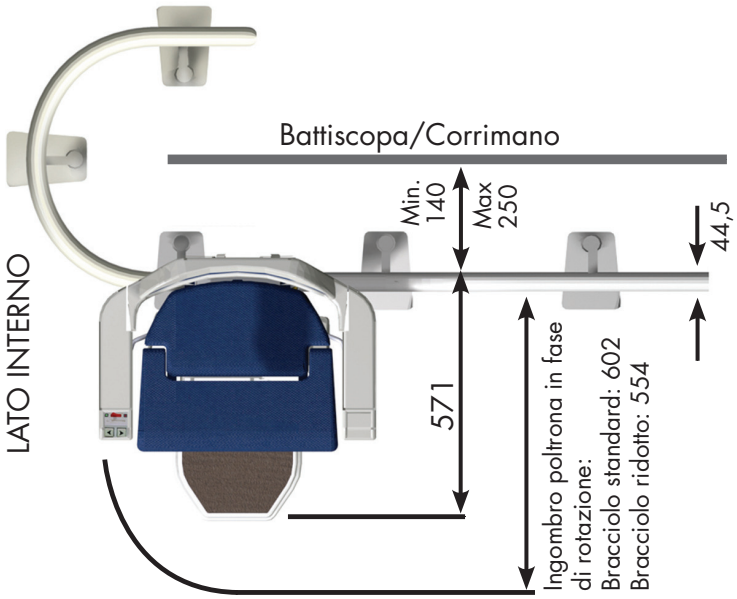

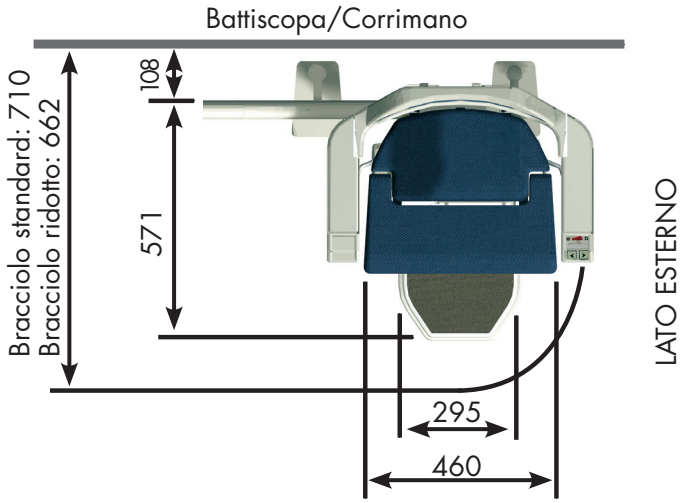

Note sulle dimensioni

Tutte le misure sono in millimetri e si intendono indicative. La progettazione su misura della rotaia rispetto alle specifiche della scala può portare a misure di ingombro diverse da quelle indicate.

Dati tecnici Saxon e Sarum per scale curve.

Rotaia

COSTRUZIONE:	Due tubi di acciaio, uno sopra l'altro, in grado di adattarsi a ogni singola scala.
RIFINITURA:	Vernice epossidica nello stesso colore del carrello.
ANCORAGGIO:	Mediante staffe telescopiche con piastre di appoggio fissate a pavimento e a gradini con tasselli.
LUNGHEZZA:	Minima1,5 metri - Max da valutare con l'ufficio progettazione e disegni.
SEZIONE ROTAIA:	Diametro 44,5 mm (ciascun tubo).
DISTANZA ROTAIA DAL BATTISCOPA/CORRIMANO:	Versione lato esterno: min.108 mm sui tratti rettilinei. Versione lato interno: 250 mm nel punto di maggior sporgenza.
ALTEZZA ROTAIA DAI NASELLI DELLA SCALA:	73 mm dalla parte bassa del tubo inferiore.
SPORGENZA ROTAIA RISPETTO ALL'ULTIMO NASELLO DELLA SCALA:	Variabile in funzione delle richieste del cliente.
CABLAGGIO:	Interno.
METODO DI TRAZIONE:	Pignone e cremagliera montata sul tubo inferiore.
DISTANZA TRA I DUE TUBI:	Min. 114 mm (inclinazione 52°) - Max 285 mm (tratto orizzontale).
GRADI DI INCLINAZIONE:	Massimo 52°.

Carrello

COSTRUZIONE:	Telaio in acciaio.
RIFINITURA:	Vernice epossidica.
MOTORE:	Alimentazione a batteria 0,26 kW.
CONSUMO:	0,015 kWh.
COMFORT DI MARCIA:	Partenza e arresto morbidi.
VELOCITA':	0,12 m/sec. La velocità rallenta automaticamente nelle curve interne.
ELETTRONICA:	Scheda elettronica di controllo.
CARATTERISTICHE DI SICUREZZA:	Il limitatore di velocità blocca il carrello a 0,3 m/sec max. I pannelli di sicurezza su entrambi i lati del carrello bloccano il funzionamento al minimo urto contro ostacoli presenti sulla scala. Il montascale funziona anche in assenza di corrente.
MANUTENZIONE:	E' consigliata una periodicità annuale.
BATTERIE:	L'alimentazione è fornita da due batterie a 12 volt.

Poltroncina

TIPOLOGIA:	Poltroncina con piano di seduta girevole in alto. Su Sarum il seggiolino girevole è disponibile anche in versione motorizzata.
MATERIALI:	Plastica ABS stampata a iniezione su acciaio, rivestita con tessuto in pvc/nylon. Imbottitura in tessuto ignifugo conforme agli standard di sicurezza vigenti.
BRACCIOLI:	Ripiegabili, alloggiamento dell'interruttore e dei pulsanti di direzione su uno dei due a scelta.
INTERRUTTORI:	Chiave di accensione estraibile sotto il bracciolo, pulsanti a pressione costante salita/discesa, interruttore on/off sul bracciolo. Interruttore di isolamento batteria montato sul carrello.
DIAGNOSTICA:	Le luci sul bracciolo indicano: 1) che il montascale è pronto (rossa). 2) che le batterie sono in carica (verde).
PORTATA:	120 Kg.

Poggiapiedi

COSTRUZIONE:	Alluminio fuso.
FINITURA:	Vernice epossidica nello stesso colore del carrello.
TAPPETINO:	Moquette con base in lattice conforme agli standard di sicurezza vigenti.
SICUREZZA:	I sensori di sicurezza posti intorno alla pedana poggiapiedi bloccano il funzionamento in caso di urti contro ostacoli sulla scala.

Altri elementi

COMANDI AI PIANI:	L'impianto è dotato di due telecomandi con pulsanti di salita/discesa a pressione costante, eventualmente applicabili sul muro in prossimità della partenza e dell'arrivo del montascale. I telecomandi sono alimentati a batterie.
UNITA' DI RICARICA:	Montata a pavimento o a parete. 24 volt a due stadi.

Qualità certificata

I montascale prodotti da Stannah Stairlifts Limited, installati e sottoposti a test di funzionamento secondo le specifiche indicate dal costruttore, sono conformi alle Normative ISO 9001:2004, alla Direttiva Macchine 2006/42/EC D.L. n° 17 del 27/01/2010, alla Direttiva 2004/108/EC, alla Direttiva Bassa Tensione 2006/95/EC e alla EN81-40:2008.

NEL QUADRO DELLA NOSTRA POLITICA, MIRATA AL CONTINUO MIGLIORAMENTO DEI PRODOTTI CI RISERVIAMO IL DIRITTO DI APPORTARE MODIFICHE E PERFEZIONAMENTI TECNICI E DI DESIGN SENZA PREAVVISO. LE ISTRUZIONI PER L'USO VENGONO FORNITE CON OGNI IMPIANTO.
PRODOTTO IN GRAN BRETAGNA DA STANNAH STAIRLIFTS LIMITED. IL MARCHIO E IL LOGO STANNAH SONO REGISTRATI.

www.stannah.it
Stannah ti risponde.
800-226793
Chiamata gratuita
Stannah
Persone di cui fidarsi. Dal 1867.