HI-TRAC • Specifiche tecniche

Dotato di una serie di sistemi per la massima sicurezza di utilizzo, quali:
- sistema di sollevamento alimentato da motore elettrico, con trazione manuale o elettrica;
- elettronica dotata di blocco automatico in caso di pesi superiori alla portata massima;
- tasto di arresto di emergenza del sistema elettrico;
- sistema elettrico di discesa: qualora vi sia un guasto che blocchi il sollevatore con la persona sollevata, è possibile agire sul sistema con un tasto di emergenza per riportare la persona in appoggio.

	2002	2002 Plus	2004	2004 Plus
Capacità di sollevamento	160 kg	300 kg	160 kg	300 Kg
Lunghezza cinghia di sollevamento	3,5 mt	3,5 mt	3,5 mt	3,5 mt
Peso motore	13,5 Kg	13,5 Kg	17,8 Kg	17,8 Kg
Dimensioni motore	Lungh. mm. 330, Largh. mm. 310, H. mm. 175	Lungh. mm. 330, Largh. mm. 310, H. mm. 175	Lungh. mm. 410, Largh. mm. 310, H. mm. 175	Lungh. mm. 410, Largh. mm. 310, H. mm. 175
Caratteristiche motore di sollevamento	24 V cc	24 V cc	24 V cc	24 V cc
Tipo batterie	26,4 V - 1,9 Ah NiCd	26,4 V - 1,9 Ah NiCd	26,4 V - 1,9 Ah NiCd	26,4 V - 1,9 Ah NiCd
Materiale di costruzione delle guide di scorrimento	alluminio anodizzato con tasselli e rinforzi in acciaio			
Caricabatterie	caricabatterie a muro con ricarica automatica attraverso la pulsantiera e spie di controllo			

Diverse portate fino a 300 kg

HI-TRAC 2002
HI-TRAC 2002 Plus

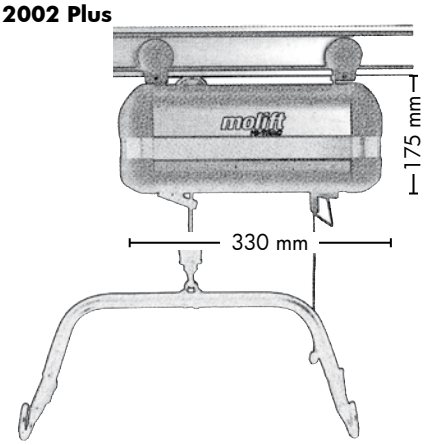

HI-TRAC 2004
HI-TRAC 2004 Plus

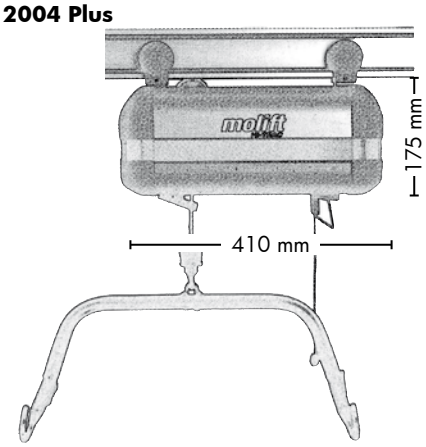

Per gli accessori cfr pagg. 28 - 33

HI-TRAC

La soluzione ideale per le strutture, private o pubbliche, in cui ostacoli a terra o ambienti particolarmente piccoli renderebbero difficoltosa la movimentazione delle persone.

HI-TRAC permette di spostare con facilità le persone da un ambiente all'altro, in modo semplice e molto agile per l'operatore ***"sorvolando"*** qualsiasi ostacolo. La sua versatilità, che permette trasferimenti a diversi livelli e in diversi ambienti, come ad esempio da carrozzina a vasca o da camera da letto a salotto, lo rendono l'ausilio idoneo per qualsiasi ambiente, dalle piccole stanze di una casa privata agli spazi di una struttura comunitaria.
HI-TRAC ha un sistema di sospensione a quattro punti di aggancio, per assicurare sempre il massimo comfort alla persona, ed è disponibile in due versioni, HI-TRAC 2002 a sollevamento elettrico e traslazione manuale o HI-TRAC 2004 a sollevamento elettrico e traslazione con motore elettrico che permette alla persona anche di spostarsi autonomamente; entrambe le versioni garantiscono spostamenti agevoli, grazie al sistema a binari che assicura il massimo scorrimento dell'unità anche con pazienti di peso elevato, ed in totale sicurezza poiché nella versione elettrica il motore è nel sollevatore, senza il minimo passaggio di elettricità nel binario.
Il binario può essere montato con diverse configurazioni ed è adattabile a diversi ambienti, poiché permette di impostare un percorso preciso per movimentare la persona in sicurezza.
HI-TRAC è disponibile anche nelle versioni 2002 Plus e 2004 Plus, che permettono il trasferimento di pazienti con peso fino a 300 Kg.

Il sollevatore può essere accessoriato con tutti i diversi modelli di imbracature e barelle a seconda delle necessità.

- **In caso di ostacoli a terra... passiamo dal soffitto!**

- Chiedi direttamente al nostro Ufficio la progettazione su misura dei tuoi spazi!

- **Ideale per case di riposo o ambienti domestici**
- **Anche con traslazione elettrica!**