TAVOLO da LAVORO

misura 2

misura 3

misura 4

ORMESA®

ITALIANO - cod. 22807- 04/07

Il TAVOLO da LAVORO 425 è stato progettato per attività didattiche e di ausilio ad altre attrezzature

- **TELAIO** tubolare cromato con base verniciata
- **PIANO DI LAVORO** lavabile, con bordo ed incavo, regolabile in altezza e inclinazione
- per l'uso del piano inclinato vengono forniti in dotazione il **FERMALIBRO** e l'**APPOGGIA PENNE**
- **GANCIO LATERALE** per la cartella.

Tutte le misure sono riconducibili al Cod. ISO 03.48.21.106

Dimensioni in cm

Tavolo 425-2

Peso ausilio 9,7 kg

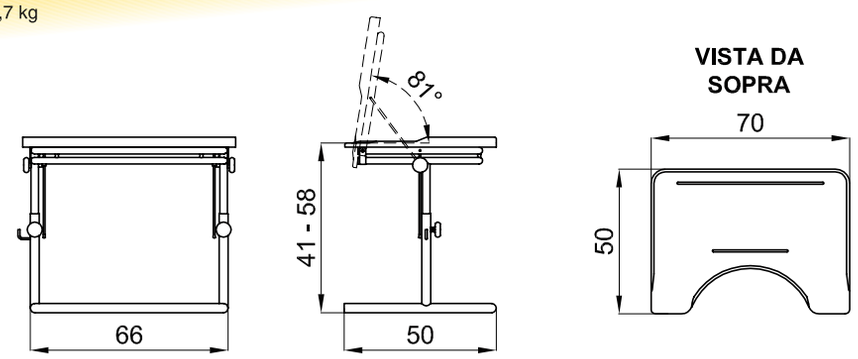

Tavolo 425-3

Peso ausilio 12,9 kg

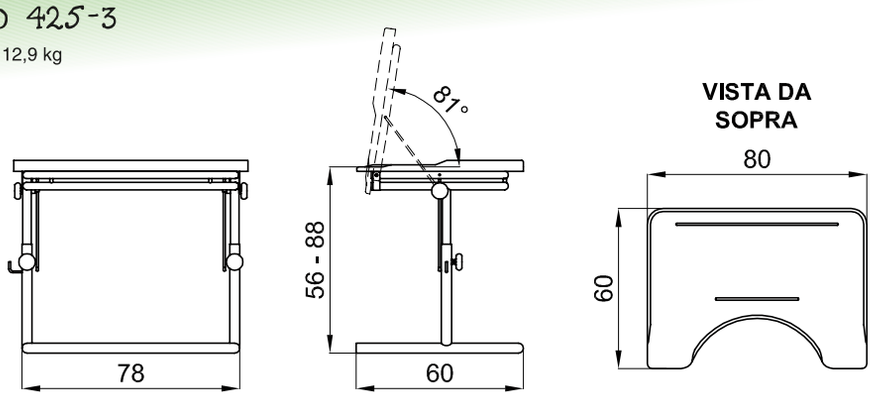

Tavolo 425-4

Peso ausilio 13,1 kg

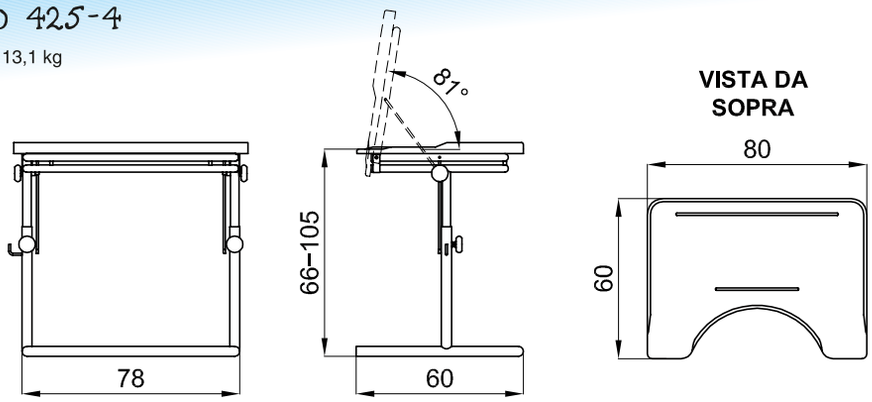

I NUMERI SEPARATI DA UN TRATTINO INDICANO UNA REGOLAZIONE MINIMA E UNA REGOLAZIONE MASSIMA.

È vietata la riproduzione anche parziale, senza l'autorizzazione del costruttore. Il costruttore si riserva il diritto di apportare modifiche senza alcun preavviso.

Grafica: O.G. Officina Grafica - FOLIGNO

A.D.M. - A.REHA
ASSOCIAZIONE IMPRESE DI AUSILI PER DISABILITÀ MOTORIE

25th ANNIVERSARY 1980-2005

ORMESA® S.r.l.

AZIENDA CON SISTEMA DI GESTIONE PER LA QUALITÀ CERTIFICATO DA DNV
=UNI EN ISO 9001:2000=

Via A. Da Sangallo, 1 - Loc. PACIANA 06034 FOLIGNO (pg) ITALY TEL.: +39 0742 22927 (R.A.) FAX: +39 0742 22637
E-mail: info@ormesa.com http://www.ormesa.com